Pánský salón

Má salón, čas a nikdo ho nezastaví.
Originál HORNBACH

Zkonstruování rybářské oázy

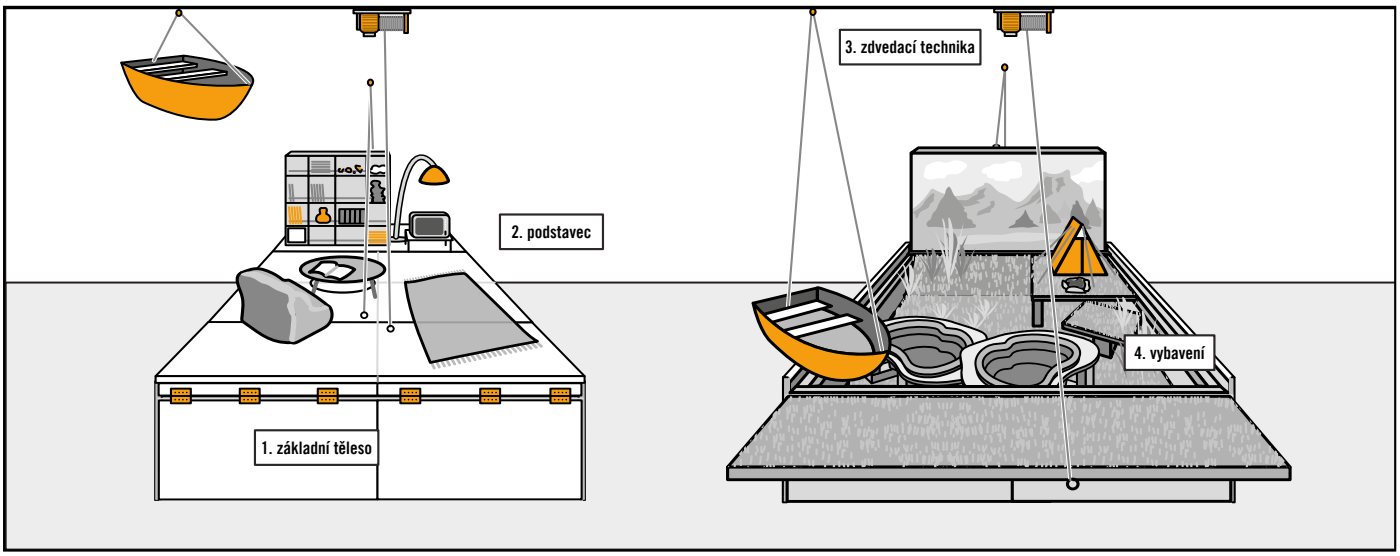

1. Základní těleso

Příprava materiálu

1 2 3 4 Přiřízněte si dřevěné hranoly na potřebné délky pro základní těleso.

5 6 Podlaha se přiřízne na potřebné rozměry z překližky.

Montáž

1. Poskládejte dřevěné hranoly na definitivním místě montáže tak, aby byly vůči sobě rovnoběžné. Řiďte se plánovaným vnějším rozměrem. Je-li podlaha nerovná, je třeba hranoly vyrovnat podložkami.

2. Nyní podlahové desky sešroubujte, jak je znázorněno na výkresu. Nejlepší je použít vruty se zápustnou hlavou do dřeva, 4 mm × 40 mm.

3. Pro zadní stěnový prvek nejdříve přišroubujte příčný trám. Potom nasaďte jednotlivé svislé dřevěné hranoly na čelní stranu ležícího dřevěného hranolu a přišroubujte je. Nyní přišroubujte diagonální vzpěry po straně svislých dřevěných hranolů. Oba konce se předtím seříznou v úhlu 45°.

4. Namontuje se rovněž přední stěnový prvek.

5. Nyní nasaďte oba postranní trámy a sešroubujte je s předním a zadním stěnovým prvkem. Pro dřevěné spoje dřevěnými hranoly potřebujete vruty do dřeva o délce 15 cm

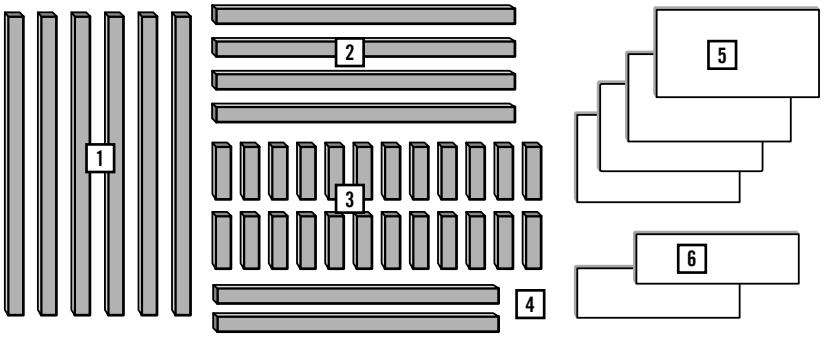

1 dřevěný hranol, 6 cm x 10 cm x 450 cm
2 dřevěný hranol, 6 cm x 10 cm x 500 cm
3 dřevěný hranol, 6 cm x 10 cm x 68 cm
4 dřevěný hranol, 6 cm x 10 cm x 385 cm
5 přířez dřeva, překližka 18 mm, 250 cm x 125 cm
6 přířez dřeva, překližka 18 mm, 250 cm x 70 cm

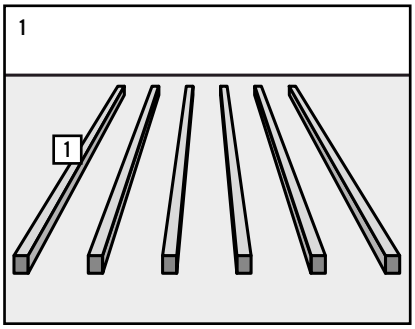

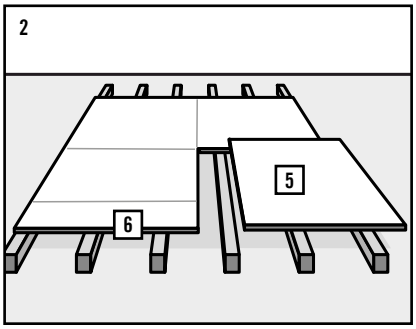

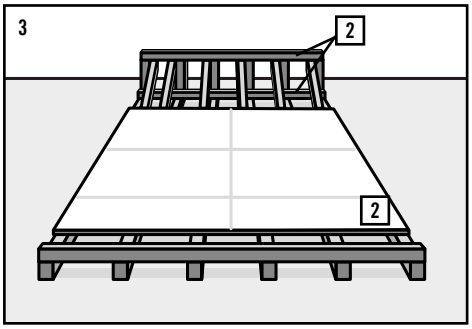

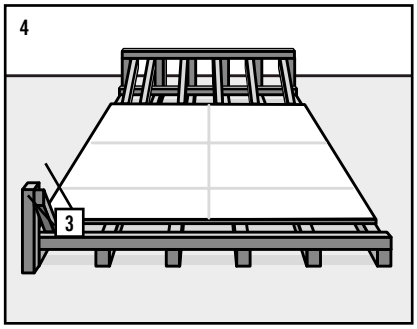

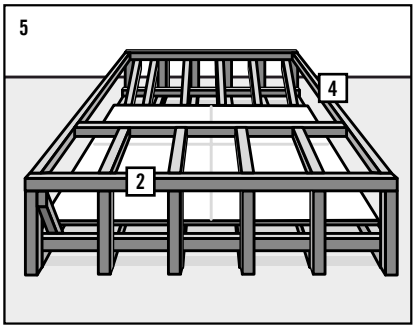

1. Základní těleso / klapky

Příprava materiálu

1 2 3 Přiřízněte si dřevěné hranoly na potřebné délky pro klapky. Klapky jsou na stejném místě jako základní těleso a později s nimi budou hýbat lanové zdviháky.

4 5 6 7 8 9 Postranní obložení vhodné velikosti vyrobíte z potahovaných překližkových desek, 18 mm. Do desek se předvrtají otvory na vruty.

10 Ke klapkám budete potřebovat kloubové závěsy. Na zadní klapce se přišroubují přímo na dřevěné hranoly. V případě přední klapky kloubové závěsy přijdou na obložení a do dřevěných hranolů je třeba je zašroubovat delšími vruty.

11 Tažné lano můžeš připevnit pomocí šroubu s okem.

Montáž

1. Položte dřevěné hranoly k olemování zadní klapky přesně na spodní díl. Pro další práci si dřevěné díly můžete zafixovat šroubovými svěrkami. Potom s rovnoměrnými rozestupy vsaďte dřevěné mezikusy a přišroubujte je. Spojte smontovanou zadní klapku a spodní díl na zadní straně kloubovými závěsy.
Po montáži můžete šroubové svěrky odstranit.
Potom namontujte ještě přední klapku.

2. Nyní můžete zvenku obložit boční plochy. Předvrtejte potahované překližkové desky k sešroubování. Předvrtání je důležité zejména kolem okrajů, aby materiál nepraskl. Přední klapka se kloubovými závěsy spojí se spodním dílem tak, aby bylo možné ji vyklápět dopředu.

3. Na závěr se ještě krycí plocha obloží potahovanými překližkovými deskami. Mezi zadní a přední klapkou nechte volnou spáru, aby se klapky lehce otevíraly. Ke zvedání klapek na každém zvedacím bodě zašroubujte hák. Háky umístěte s posunem, aby se tak usnadnilo zavěšování závěsných háků pro lanové zdviháky.

Tip: Než na háky zavěsíte klapky, měly by se nejdříve ručně otestovat. Pokud s nimi lze lehce hýbat v požadovaném směru, nestojí nic v cestě ani elektrickému ovládání.

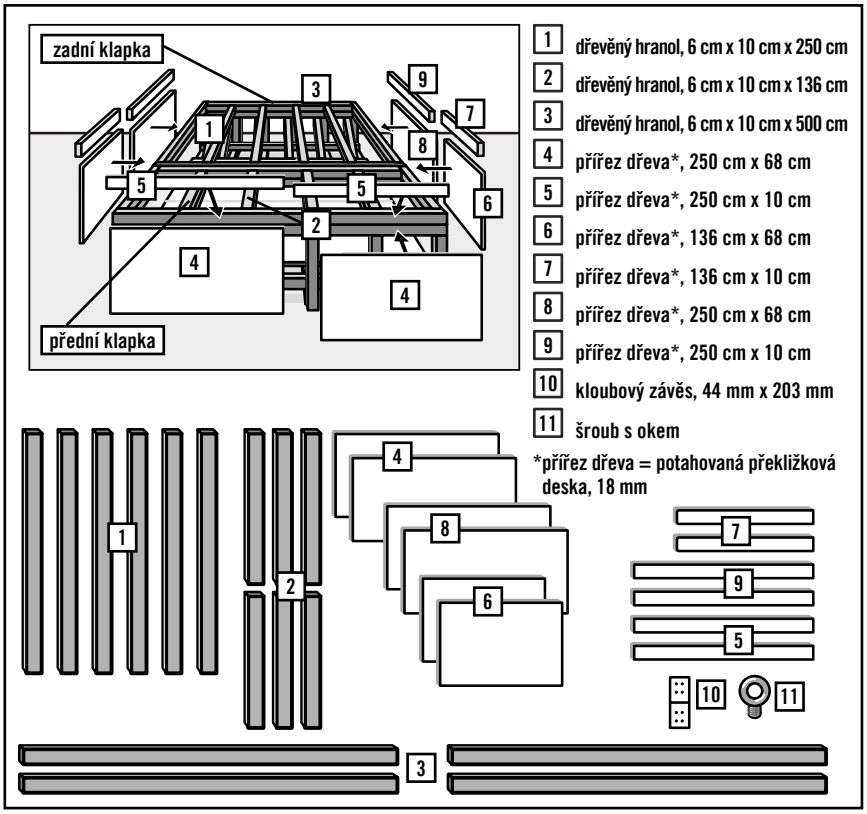

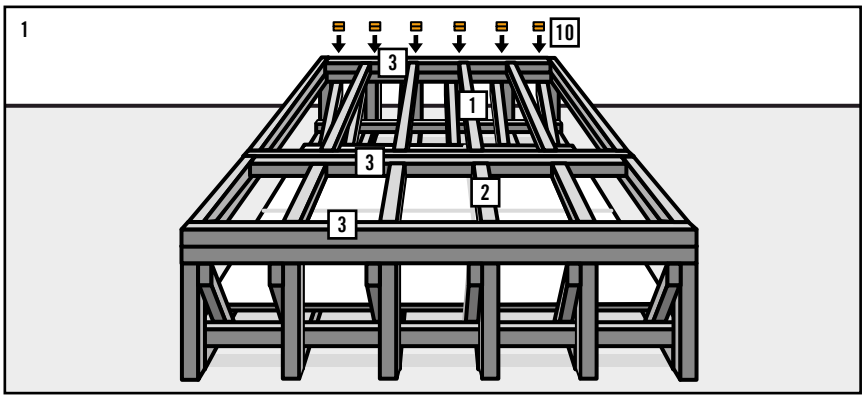

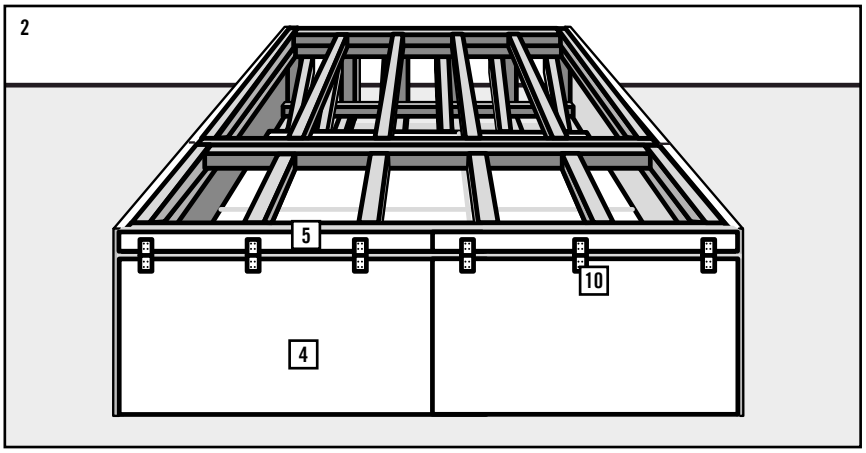

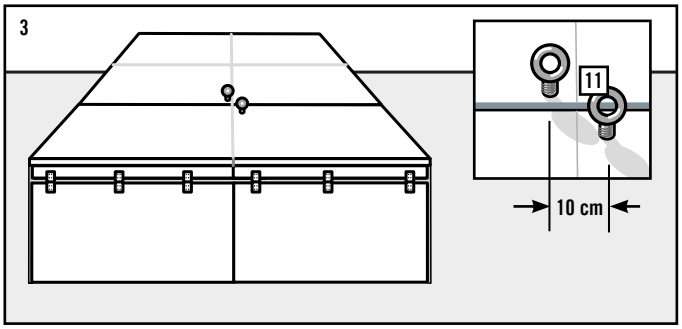

2. Podstavec

Příprava materiálu

Podstavcem si rozšíříte obytnou plochu. Lze tu namontovat další obytná zařízení.

1 2 3 Přiřízněte si dřevěné hranoly na potřebné délky pro podstavec. Délky samozřejmě můžete upravit podle individuální situace v místnosti. Zde uvedené rozměry jsou myšleny pouze jako námět.

4 5 6 Přiřízněte si potahované překližkové desky na potřebné délky pro kryt a postranní obložení.

7 Ke spojení podstavce se základním tělesem použijte úhlové spojky.

Montáž

K montáži se rozestaví 3 × 3 sloupky, vždy se dvěma příčnými dřevěnými díly. Výšku sloupků zvolte tak, aby nahoru ještě bylo možné položit dřevěné hranoly užší stranou dolů. Mějte na paměti, že mezi klapkou a podstavcem je zapotřebí mezera pro vyklápění.

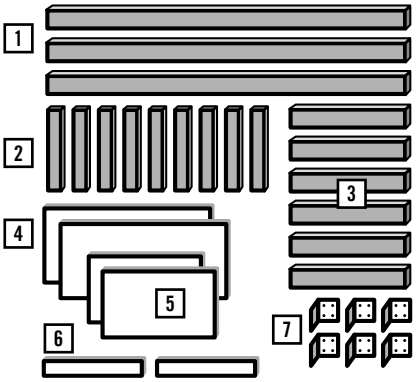

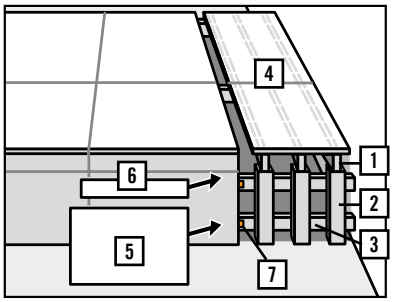

1 dřevěný hranol, 6 cm x 10 cm x 500 cm
2 dřevěný hranol, 6 cm x 10 cm x 68 cm
3 dřevěný hranol, 6 cm x 10 cm x 114 cm
4 přířez dřeva*, 250 cm x 114 cm
5 přířez dřeva*, 114 cm x 68 cm
6 přířez dřeva*, 114 cm x 10 cm
7 úhlová spojka

*přířez dřeva = potahovaná překližková deska, 18 mm.

3. Zvedací technika

Příprava materiálu

1 2 3 4 5 Připravte upevnění vratné kladky. Dbejte na to, aby byla naprosto bezpečně zakotvená na ploše stěny. Díly musejí vyhovovat předpokládanému zatížení.

6 7 Ke každé klapce a rovněž ke zvedání a spouštění loďky potřebujete jeden lanový zdvihák.

Montáž

Při montáži lanových zdviháků a při používání souvisejících dílů je nutné přísně dbát na bezpečnost. Ukotvěte díly tak, aby nikdo nemohl přijít k újmě. V případě potřeby si potřebné díly nechte namontovat odborníkem.

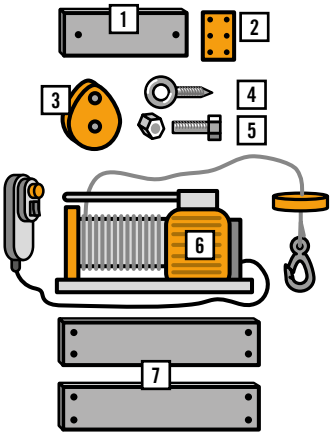

1 přířez dřeva*, 30 cm x 20 cm
2 děrovaná destička
3 vratná kladka
4 šroub s okem
5 závitový šroub
6 lanový zdvihák
7 dřevěný hranol, 6 cm x 10 cm x 60 cm

*přířez dřeva = potahovaná překližková deska, 18 mm

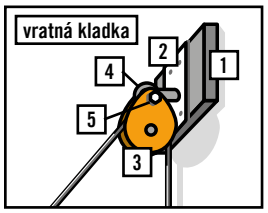

Funkční schéma

Rybářská oáza se skládá z pohyblivých dílů, které můžete podle svých představ otevírat a zavírat nebo spouštět a zdvihat.
Aby všechno fungovalo stisknutím tlačítka, potřebujete několik lanových zdviháků s vratnými kladkami a také příslušné díly pro obsluhu.
Ve schematickém nákresu vidíte polohu lanových zdviháků, které jsou namontovány s ohledem na bezpečnostní normy.

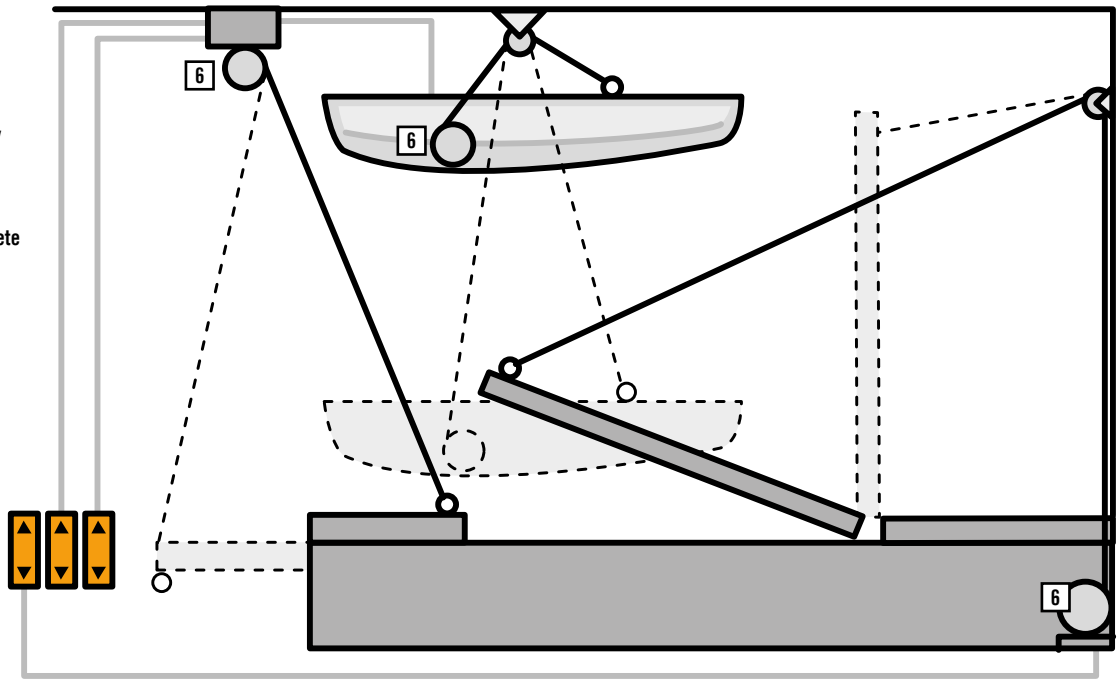

4. Vybavení

Příprava materiálu

Vybavení vaší rybářské oázy záleží jen na vás. Zde uvedené příklady slouží pouze jako námět. Sestavte si všechno podle vlastních představ a využijte také možnost osázení prostoru skutečnými rostlinami a použití skutečné vody v jezírku. Pak bude rybářská oáza opravdovým přírodním zážitkem.

1 Potahované překližkové desky jsou zapotřebí pro vnitřní obložení zadní klapky. Na ně pak přijde fototapeta.

2 Motiv fototapety dodá vámi ztvárněné krajině hloubku. Využijte této možnosti a vyberte vhodný motiv.

3 Travnatý koberec je zapotřebí ve větším množství. Obložte jím všechno, co má vypadat přírodně. Získáte tak optimální základ pro další vybavení.

4 Bez vody by krajina byla jen polovičatá. Vyberte praktická hotová jezírka, která později můžete naplnit vodou.

5 Dřevěné hranoly vám případně přebývají ještě z konstrukce základního tělesa. Využijte je teď ke zkonstruování podstavců pod jezírka.

6 Ke zkonstruování podstavců pod jezírka budou podle velikosti hotových jezírek zapotřebí překližkové desky. Velikost vyberte takovou, abyste směrem ven kolem jezírka ještě měli okraj. Ten pak můžete využít k rozestavění rostlin.

Montáž

1. Podstavec pod jezírko zkonstruujete tak, že skořápku jezírka položíte na příslušnou překližkovou desku a nakreslíte vnější obrys na dřevo. Skořápku jezírka pak odložte na stranu a nakreslete vnitřní okraj, který je třeba vyříznout.

2. Na vnitřní čáře vyvrtejte otvor o velikosti 10 mm pro zavedení děrovky. Nyní můžete děrovkou vyříznout tvar jezírka. Jelikož jezírko obvykle nemá symetrický tvar, musí se překližková deska otočit. Nakreslený obrys teď je na spodní straně.

3. Z dřevěných hranolů vyrobte vhodné nohy, na které překližkovou desku položíte. Hloubka by měla odpovídat hloubce jezírka. Jako dno lze použít výřez z desky. Vodou naplněné jezírko pak bude stát stabilně a nebude se moci prohnout.

4. Po ustavení krajiny můžete na místo usadit skořápku jezírka. Podle stejného principu můžete připravit i druhé jezírko. Použijte pak ovšem jinou výšku, aby to vypadalo přirozeněji.

Tip: Zkonstruujte ještě podstavce, díky nimž můžete krajinu nainstalovat v různých výškách. Příroda ostatně také není úplně rovná a vyhlazená.

Nyní se můžete uplatnit jako zahradník krajinář a položit travnatý koberec. Na požadovaných místech ho přicvakněte ke dřevu. Na travnatý koberec přijdou rostliny a další vybavení jako například stan nebo loďka. S loďkou lze rovněž manipulovat za použití lanového zdviháku. Můžete tak chodit na „rybářské výpravy“.

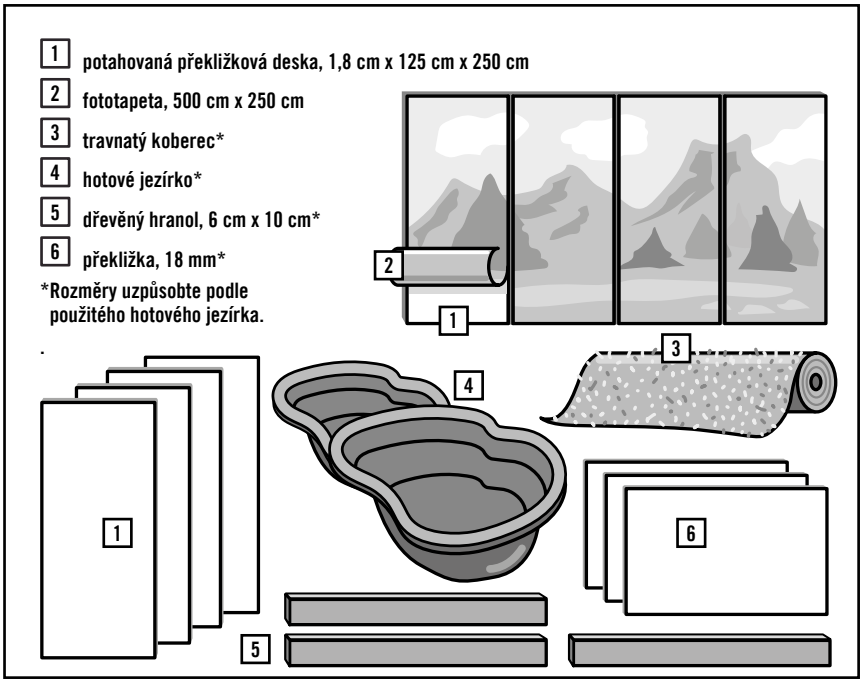

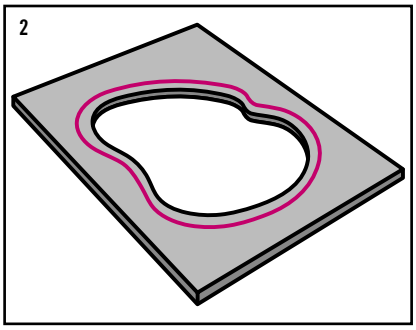

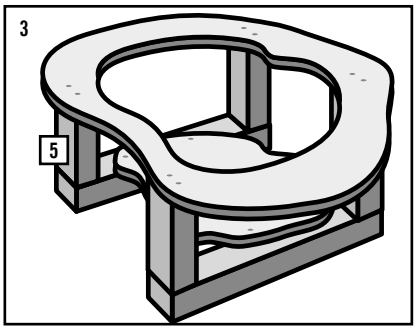

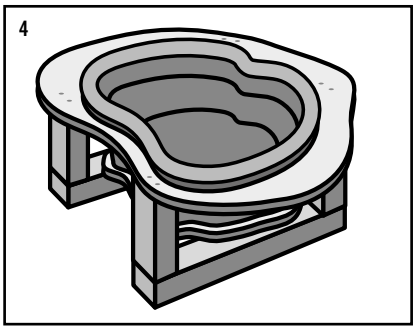

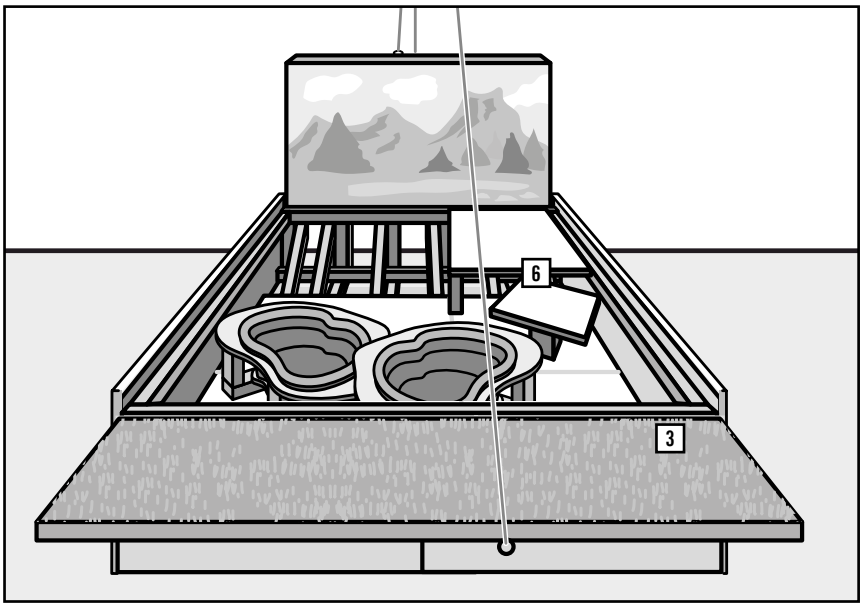

Materiál a nářadí

Zkonstruování rybářské oázy

Materiál

- ☐ fototapeta
- ☐ dřevěný hranol
- ☐ umělý trávník
- ☐ děrovaná destička
- ☐ PE hotové jezírko
- ☐ rostliny
- ☐ šroub s okem
- ☐ závěs
- ☐ šroub
- ☐ lanový zdvihák
- ☐ potahovaná překližková deska
- ☐ překližka, 18 mm
- ☐ lepidlo na tapety
- ☐ vratná kladka
- ☐ úhlová spojka

Ještě zbývá pořídit

- ☐ kachna
- ☐ loďka
- ☐ stan
- ☐ dekorační předměty (např. listí)

Nářadí

- ☐ akumulátorový šroubovák
- ☐ měřicí pásmo
- ☐ tužka
- ☐ vrtačka
- ☐ odlamovací nůž
- ☐ pneumatická nastřelovací pistole se sponkami
- ☐ ruční okružní pila
- ☐ kartáč na lepidlo na tapety
- ☐ kbelík na lepidlo na tapety
- ☐ kompresor
- ☐ žebřík
- ☐ otevřený klíč
- ☐ děrovka
- ☐ tapetovací kartáč
- ☐ vodováha